LUCIPANEL.FR V2 IP65 DÉPORTÉE 25W - 600x600mm

Produit adapté aux salles blanches (ISO9 - ISO8 - ISO7 et ISO6)

IP65 | IK10 | IRC 85 | UGR <19 | 120° | ON OFF >15000 | RGO EN 62471 | 960° | 7 Kg | CE | RoHS | Produit éligible CEE

Ce panel IP65 dispose d'un cadre en aluminium et d'une alimentation déportée permettant une installation en salles blanches. Il résiste au test au fil incandescent de 960° et dispose d'un très bon confort visuel assuré par son UGR <19. Sa peinture spécifique lui confère une grande résistance aux nettoyages avec de l'H2O2.

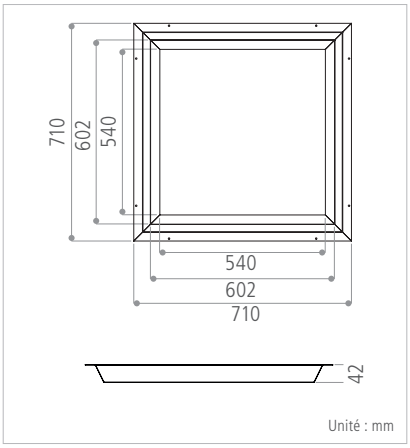

Matériaux / composants	Cadre de la LuciPanel en aluminium blanc RAL 9016 - Diffuseur en polycarbonate - Cadre en acier peint blanc RAL 9016 avec peinture résistante au nettoyage au peroxyde d'hydrogène (H2O2) - Joint d'étanchéité en néoprène
Caractéristiques	Luminaire pour installation en saillie avec 8 vis par le dessous
Driver	INCLUS : Standard (marque Osram), Dimmable 1-10V ou DALI / poussoir (marque Tridonic ou Meanwell)
Caractéristiques électriques d'entrée	230 VAC / 0,15 A / 50-60 Hz
Facteur de puissance	> 0,9
Type de LED	132 Seoul SC
Ellipse de MacAdam	< 3 SDCM
Intensité maximale	1000 cd
Durée de vie minimale	L80B30 = 80 000 h et L70B30 = 135 000 h (Ta = 25°C)
Température de fonctionnement	-20°C / +45°C
Applications	Luminaire 600x600 pour installation saillie étanche, avec driver dans le cadre, adapté aux salles grises et salles propres, compatible avec un nettoyage H2O2

VERSION	FLUX LUMINEUX SORTANT	PUISSANCE CONSOMMÉE (AVEC DRIVER)	EFFICACITÉ LUMINEUSE (AVEC DRIVER)	T° DE COULEUR	COULEUR	DRIVER	CODE
IP65 Déportée 25W	3200 lm	25,4 W	126 lm/W	4000 K	Blanc	Standard	**LFR2N25W066.STSB**
						1-10V	**LFR2N25W066.DMSB**
						DALI	**LFR2N25W066.DASB**
						Bluetooth	**LFR2N25W066.BTSB**

Autres températures de couleur sur demande

Également disponible : LuciPanel FR P.53 / LuciPanel Cronos P.38

photos non contractuelles - les données peuvent faire l'objet de modifications